Dimensions

Dimension: mm [inch]

MS type Draw-out VCB with MS cradle

HVF 1442
HVF 2442
HVF 3442
HVF 1452
HVF 2452
HVF 3452
HVF 1462
HVF 2462
HVF 3462

HVF 1472

- 4.76/8.25/15kV 25/31.5/40kA 1200A
- 4.76kV 50kA 1200A

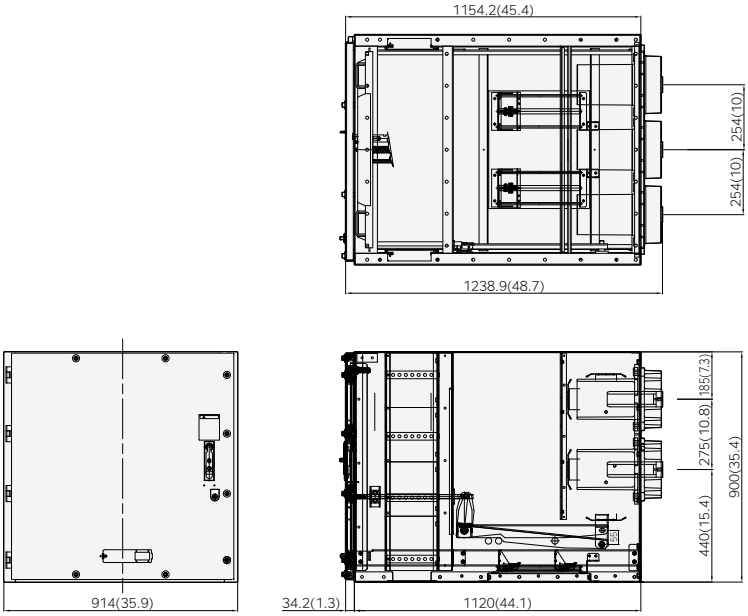

MS type Draw-out VCB with MS cradle

HVF 1444
HVF 2444
HVF 3444
HVF 1454
HVF 2454
HVF 3454
HVF 1464
HVF 2464
HVF 3464

HVF1474

- 4.76/8.25/15kV 25/31.5/40kA 2000A
- 4.76kV 50kA 2000A

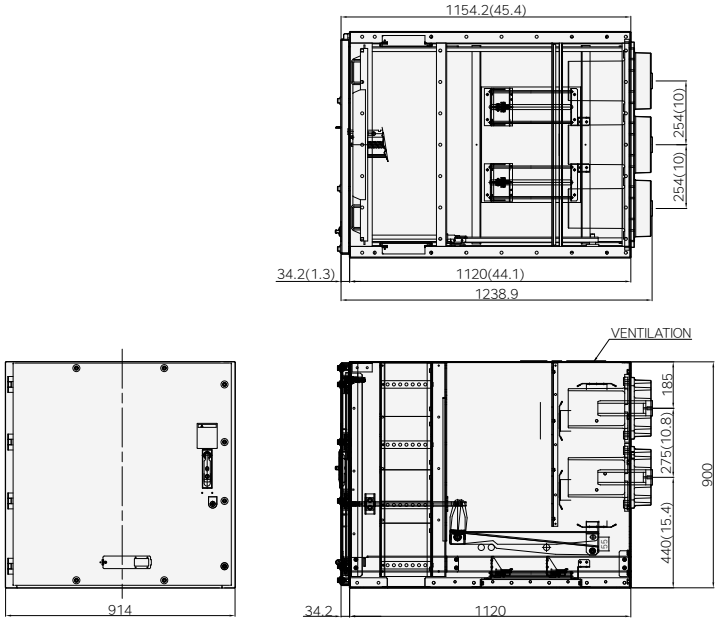

※ Dimensions may be revised without notice.

Dimensions

Dimension: mm [inch]

MS type Draw-out VCB with MS cradle

HVF 1457
HVF 2457
HVF 3457
HVF 1467
HVF 2467
HVF 3467

HVF1477
HVF 1478

- 4.76/8.25/15kV 31.5/40kA 3000A
- 4.76kV 50kA 3000/4000A

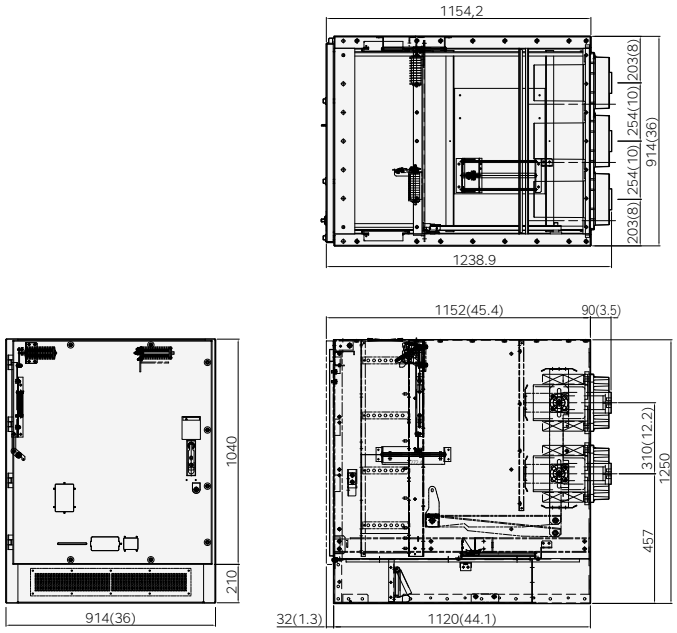

※ Dimensions may be revised without notice.

Dimensions

Dimension: mm [inch]

GS type Draw-out VCB with GS cradle

HVF 1442
HVF 2442
HVF 3442
HVF 1452
HVF 2452
HVF 3452
HVF 1462
HVF 2462
HVF 3462

HVF 1472

- 4.76/8.25/15kV 25/31.5/40kA 1200A
- 4.76kV 50kA 1200A

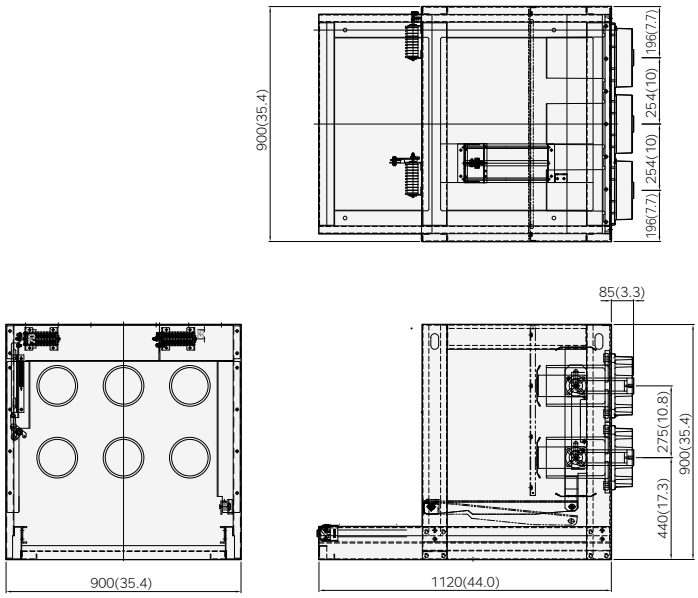

GS type Draw-out VCB with GS cradle

HVF 1444
HVF 2444
HVF 3444
HVF 1454
HVF 2454
HVF 3454
HVF 1464
HVF 2464
HVF 3464

HVF 1474

- 4.76/8.25/15kV 25/31.5/40kA 2000A
- 4.76kV 50kA 2000A

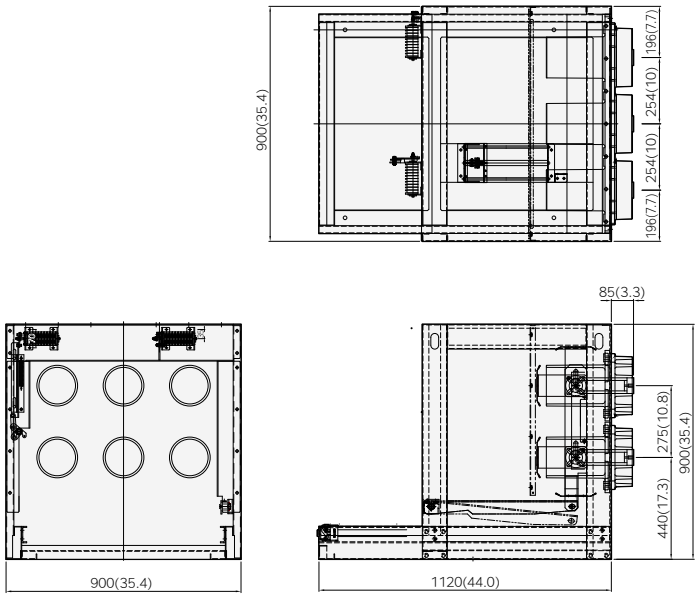

※ Dimensions may be revised without notice.

HYUNDAI ELECTRIC

Dimensions

Dimension: mm [inch]

GS type Draw-out VCB with GS cradle

HVF 1457
HVF 2457
HVF 3457
HVF 1467
HVF 2467
HVF 3467

HVF 1477
HVF 1478

- 4.76/8.25/15kV 31.5/40kA 3000A/4000A
- 4.76kV 50kA 3000A

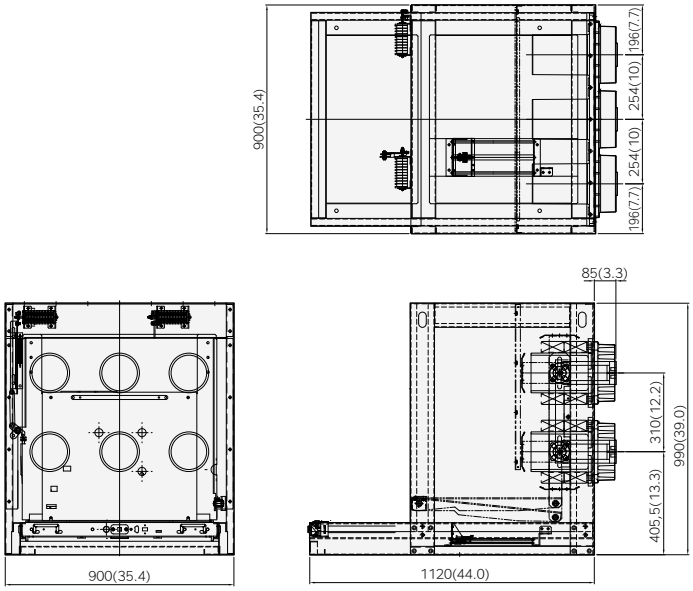

※ Dimensions may be revised without notice.

Dimensions

Dimension: mm [inch]

MA/GA type Draw-out VCB body only for MS/GS cradle

HVF 1442
HVF 2442
HVF 3442
HVF 1452
HVF 2452
HVF 3452
HVF 1462
HVF 2462
HVF 3462

・4.76/8.25/15kV 25/31.5/40kA 1200A

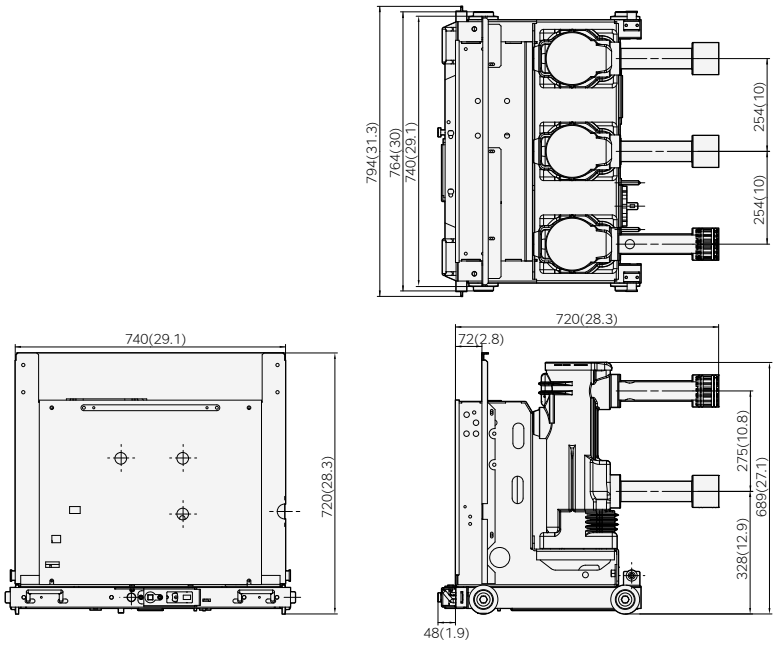

MA/GA type Draw-out VCB body only for MS/GS cradle

Unit : mm(inch)

HVF 1444
HVF 2444
HVF 3444
HVF 1454
HVF 2454
HVF 3454
HVF 1464
HVF 2464
HVF 3464

・4.76/8.25/15kV 25/31.5/40kA 2000A

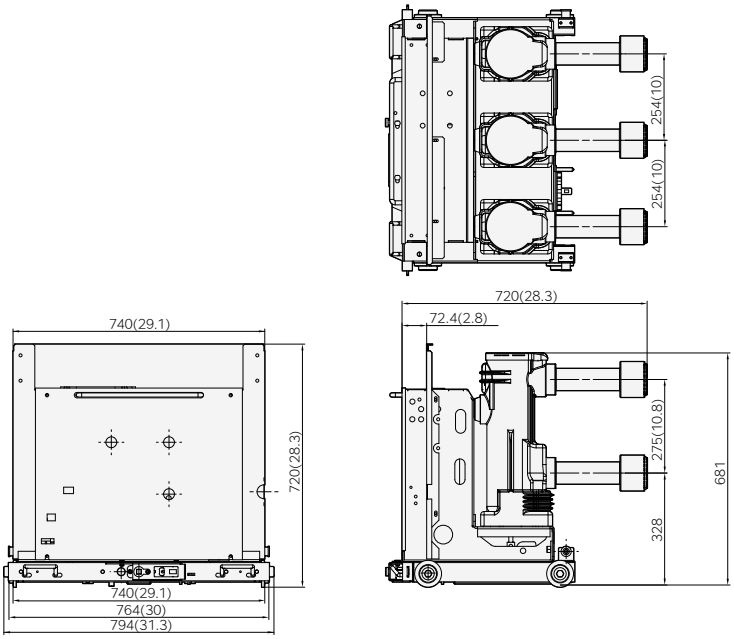

※ Dimensions may be revised without notice.

HD HYUNDAI ELECTRIC

Dimensions

Dimension: mm [inch]

MA/GA type Draw-out VCB body only for MS/GS cradle

HVF 1457
HVF 2457
HVF 3457
HVF 1467
HVF 2467
HVF 3467

HVF 1477
HVF 1478

- 4.76/8.25/15kV 31.5/40kA 3000A
- 4.76kV 50kA 3000/4000A

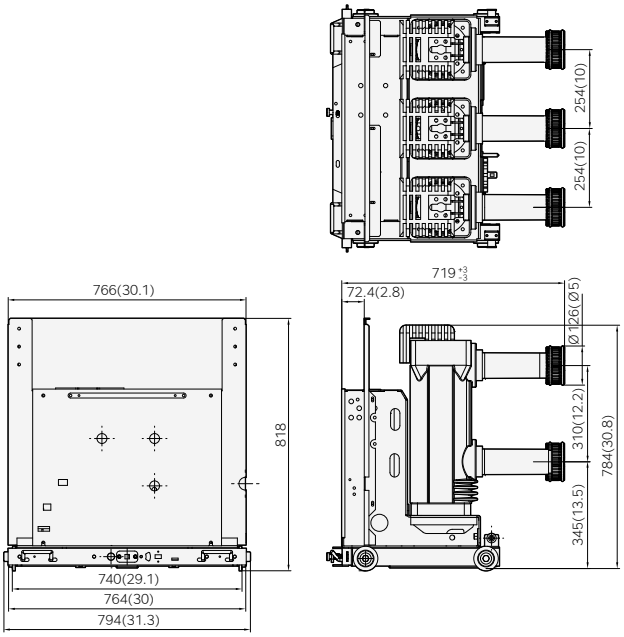

※ Dimensions may be revised without notice.

Dimensions

Dimension: mm [inch]

XA type Fixed VCB with control jack

HVF 1442
HVF 2442
HVF 3442
HVF 1452
HVF 2452
HVF 3452
HVF 1462
HVF 2462
HVF 3462

HVF1444
HVF 2444
HVF 3444
HVF 1454
HVF 2454
HVF 3454
HVF 1464
HVF 2464
HVF 3464

- 4.76/8.25/15kV 25/31.5/40kA 1200A
- 4.76/8.25/15kV 25/31.5/40kA 2000A

Rated Current	1250A/2000A
DETAIL A	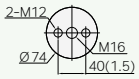

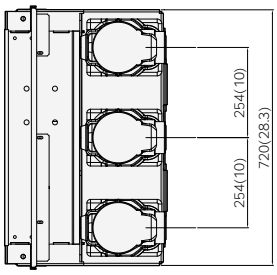

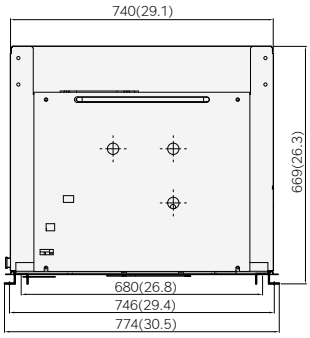

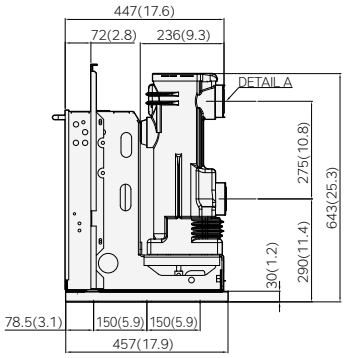

XA type Fixed VCB with control jack

HVF 1457
HVF 2457
HVF 3457
HVF 1467
HVF 2467
HVF 3467

HVF 1477
HVF 1478

- 4.76/8.25/15kV 31.5/40kA 3000A
- 4.76kV 50kA 3000/4000A

Rated Current	3000A
DETAIL A	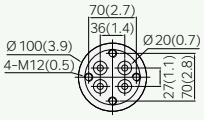

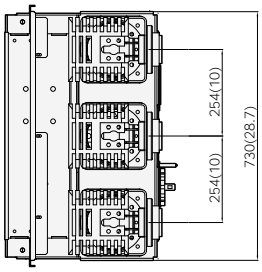

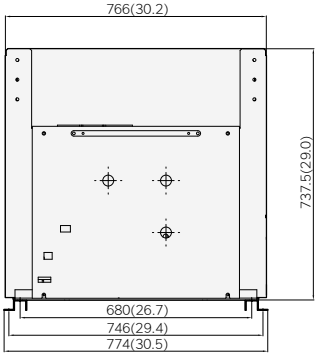

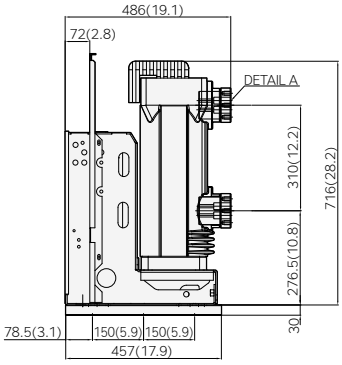

※ Dimensions may be revised without notice.

HYUNDAI ELECTRIC